Ociekarka VARIANT 3 (2023)

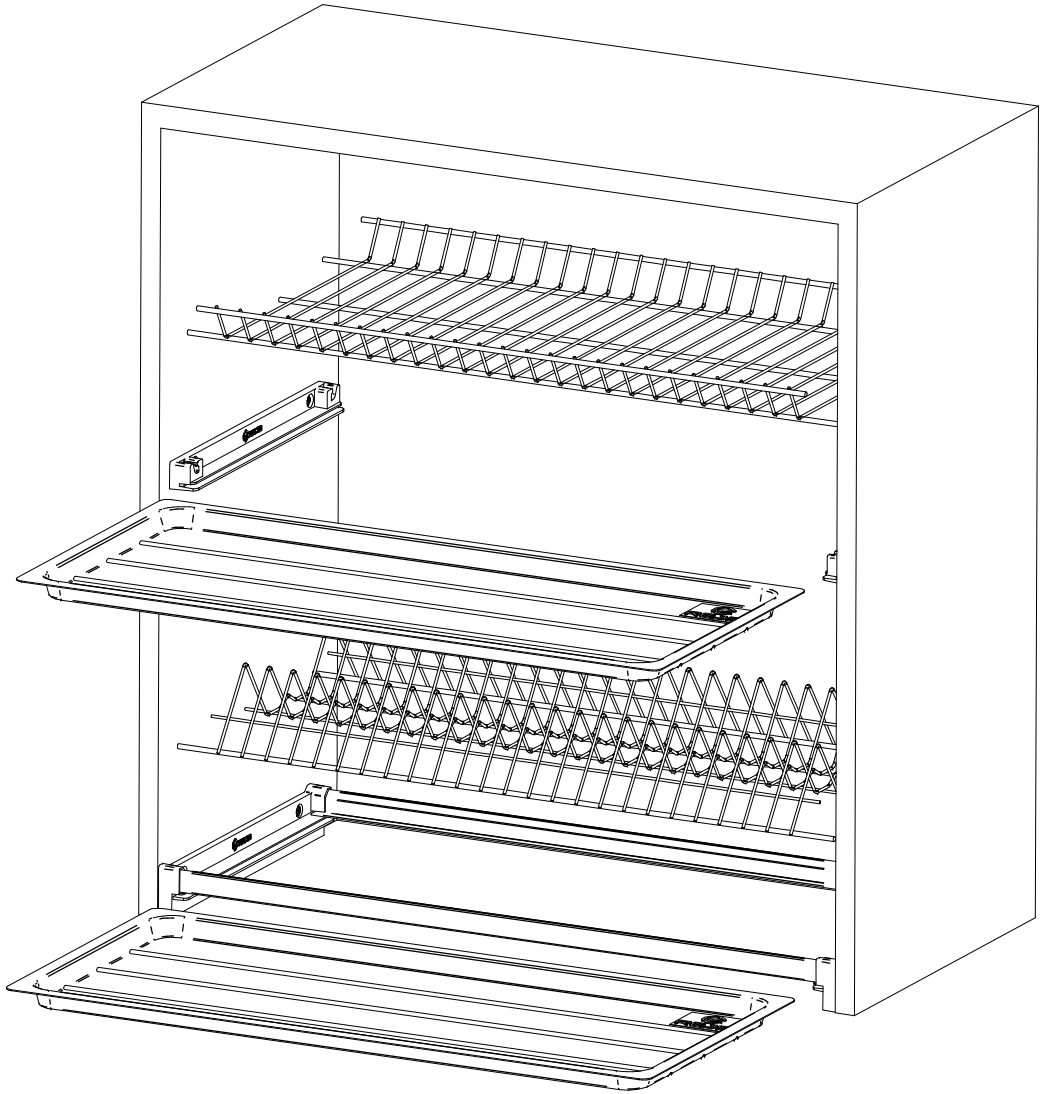

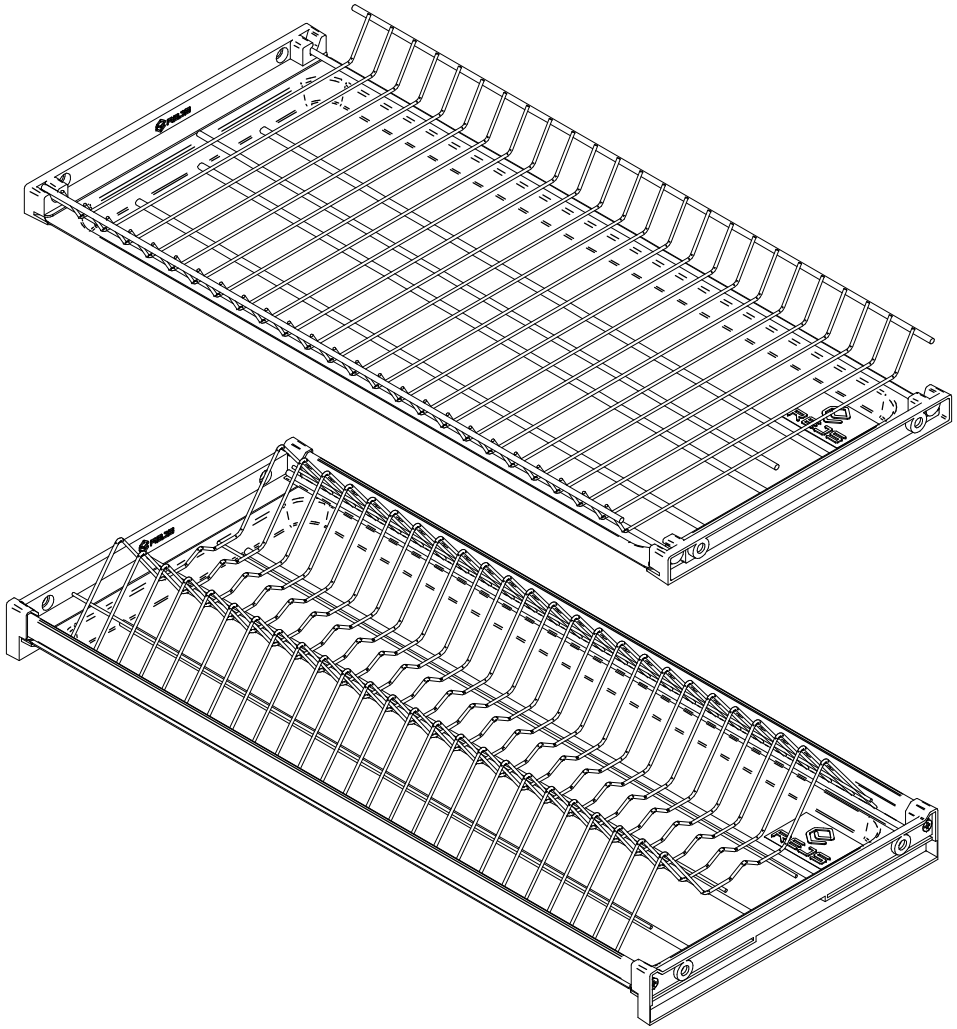

KSPZ000000000184

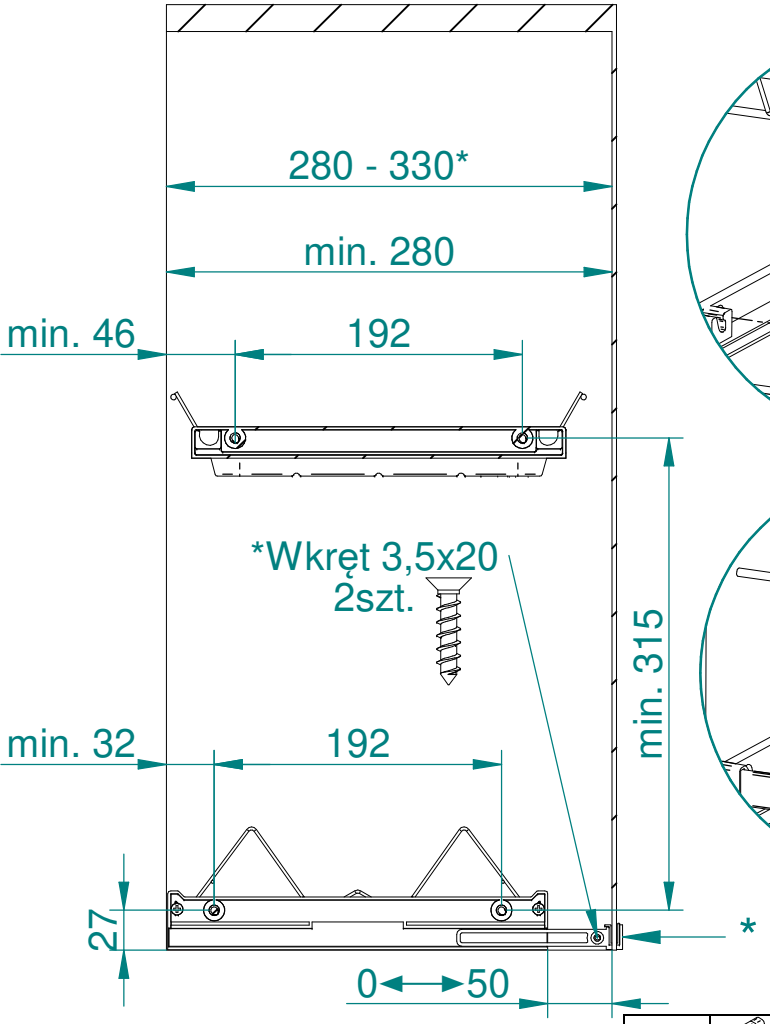

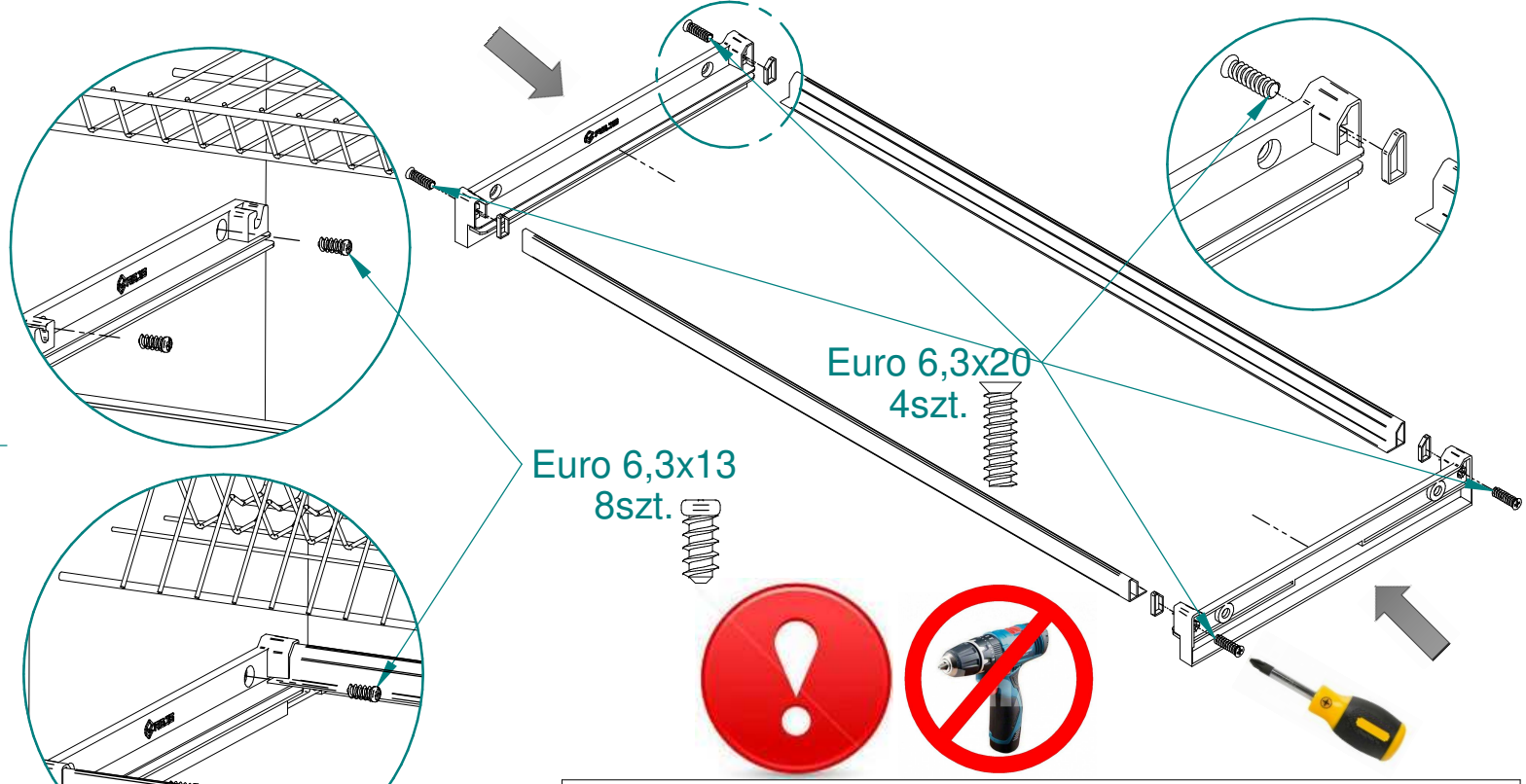

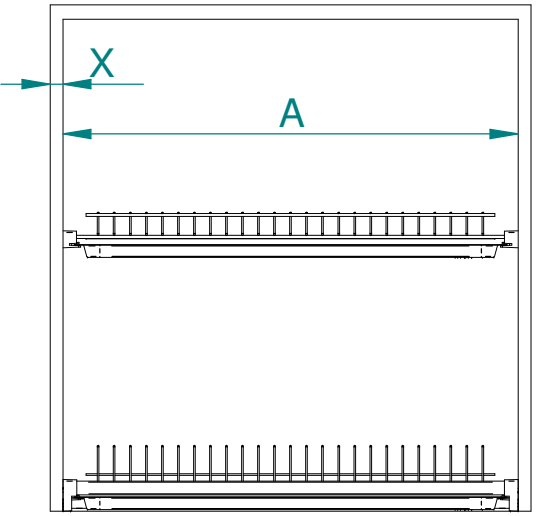

X	
16	X4
18	-
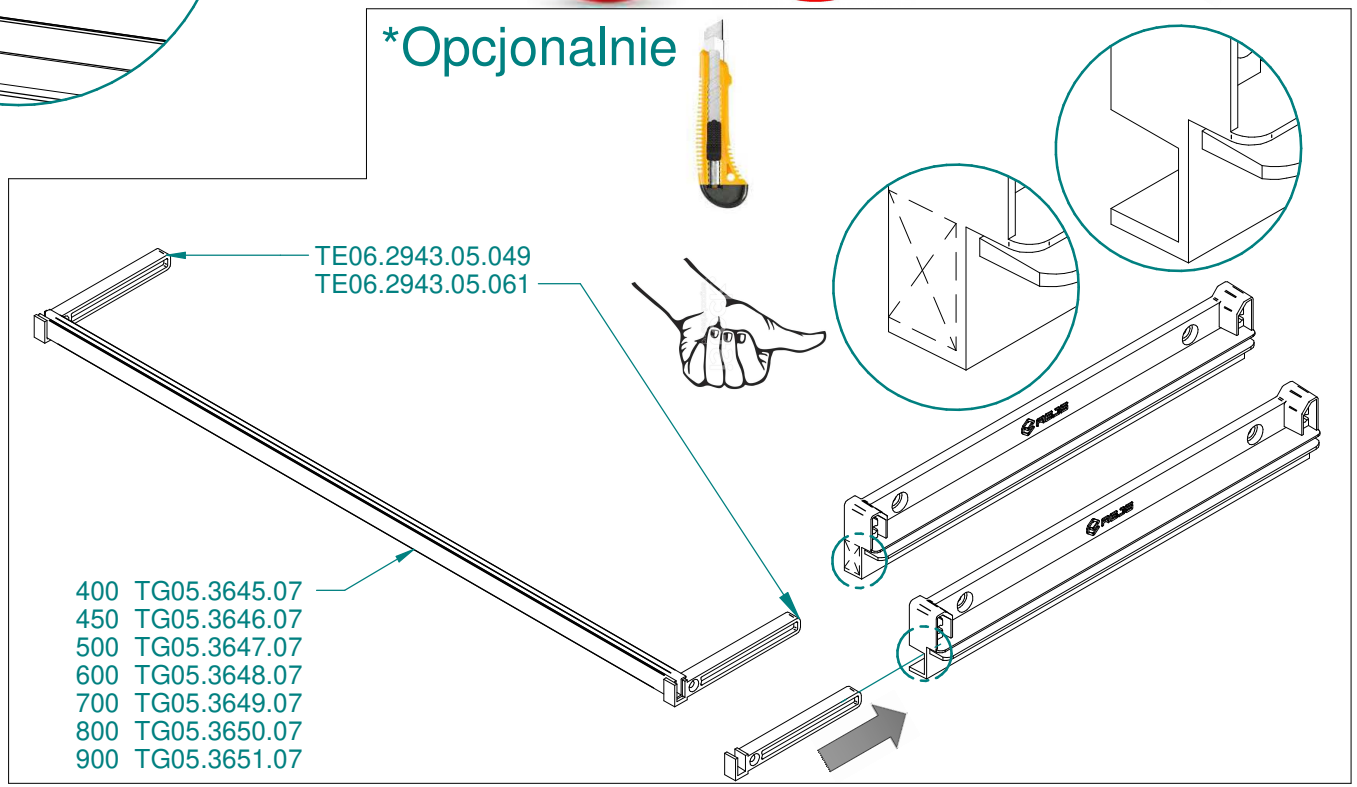
Typ ociekarki	A
400	364 - 368
450	414- 418
500	464 - 468
600	564 - 568
700	664 - 668
800	764 - 768
900	864 - 868